Drabina ewakuacyjna 602 cm
z koszem ochronnnym i wejściem na dach

OPCJONALNY KOSZ OCHRONNY

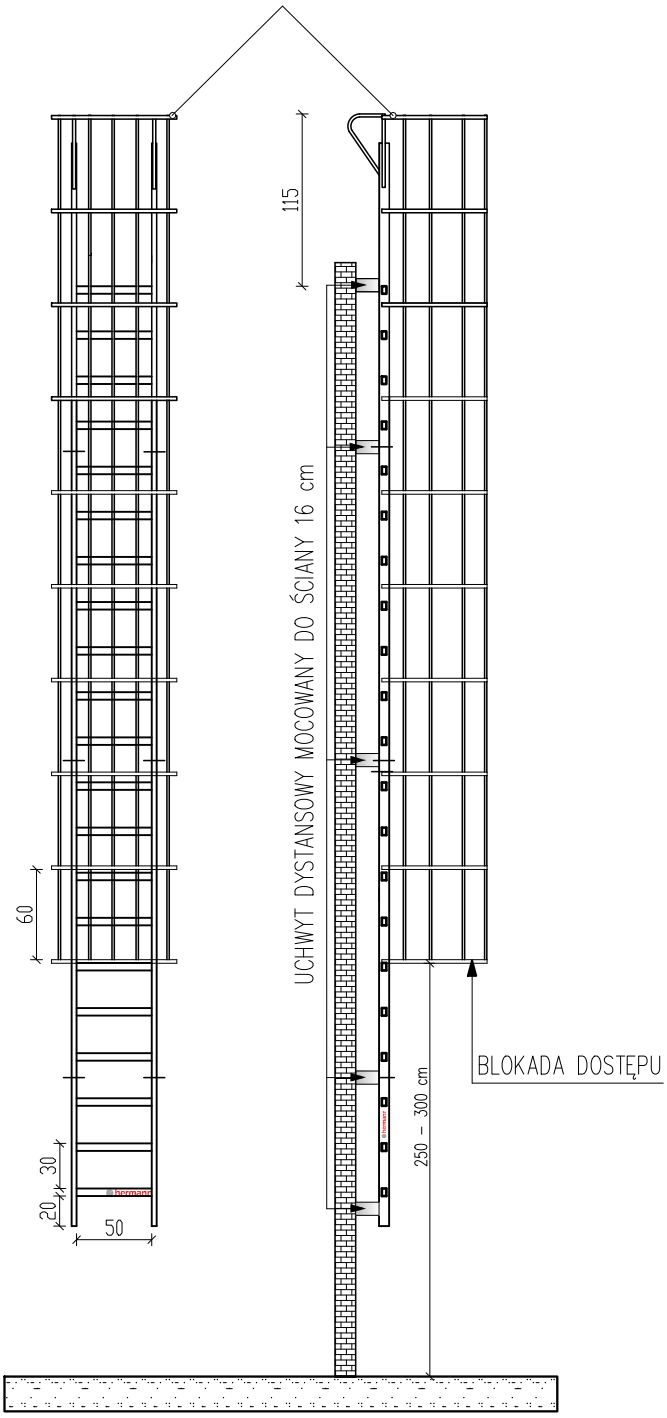

KOSZ OCHRONNY
WIDOK Z GÓRY

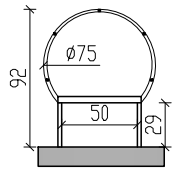

PRZEJŚCIE NAD ATTYKĄ*

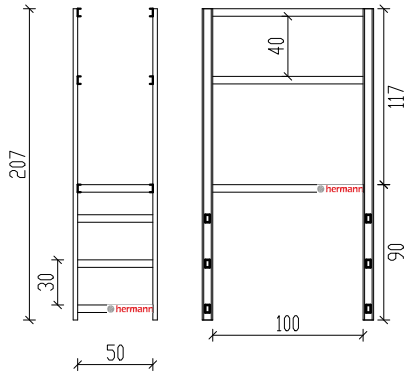

* WYPOSAŻENIE DODATKOWE – ZA DOPŁATĄ

Drabina ewakuacyjna 602 cm z koszem ochronnnym i wejściem na dach		
Szablon rysunku: hermann drabiny	skala	data
hermann	1:50	

SKLEP INTERNETOWY: taniedrabiny.pl